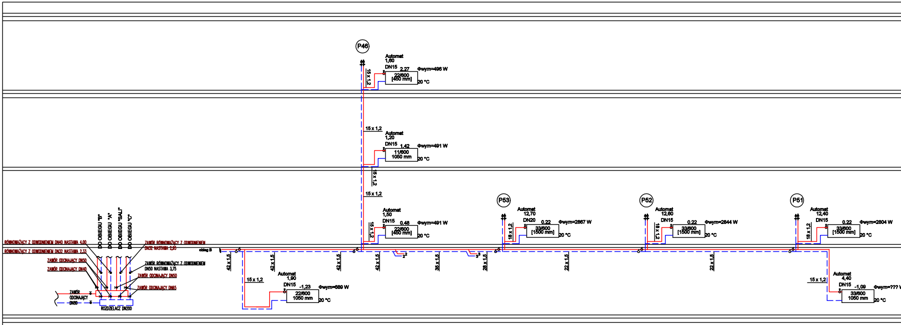
P46
Automat 1,60 DN15 2.27
22/600 [450 mm]
Φwym=496 W
20 °C
15 x 1,2
Automat 1,20 DN15 1.42
11/600 1050 mm
Φwym=491 W
20 °C
15 x 1,2
15 x 1,2
Automat 1,50 DN15 0.48
22/600 [450 mm]
Φwym=491 W
20 °C
15 x 1,2
P53
Automat 12,70 DN20 0.22
33/600 [1500 mm]
Φwym=2867 W
20 °C
18 x 1,2
P52
Automat 12,60 DN15 0.22
33/600 [1500 mm]
Φwym=2844 W
20 °C
18 x 1,2
P51
Automat 12,40 DN15 0.22
33/600 [1500 mm]
Φwym=2804 W
20 °C
18 x 1,2
DO OBIEGU "B"
DO OBIEGU "A"
DO OBIEGU "SALI"
DO OBIEGU "C"
RÓWNOWAŻĄCY Z ODWODNIENIEM DN40 NASTAWA 4,00
RÓWNOWAŻĄCY Z ODWODNIENIEM DN32 NASTAWA 2,33
ZAWÓR ODCINAJĄCY DN50
ZAWÓR ODCINAJĄCY DN40
ZAWÓR RÓWNOWAŻĄCY Z ODWODNIENIEM DN32 NASTAWA 2,95
ZAWÓR RÓWNOWAŻĄCY Z ODWODNIENIEM DN50 NASTAWA 3,75
ZAWÓR ODCINAJĄCY DN50
ZAWÓR ODCINAJĄCY DN65
ZAWÓR ODCINAJĄCY DN80
ROZDZIELACZ DN200
obieg B
42 x 1,5
42 x 1,5
42 x 1,5
42 x 1,5
35 x 1,5
28 x 1,5
22 x 1,5
22 x 1,5
2
3
15 x 1,2
Automat 1,90 DN15 -1,23
22/600 1050 mm
Φwym=689 W
20 °C
15 x 1,2
Automat 4,40 DN15 -1,09
33/600 1050 mm
Φwym=??? W
20 °C

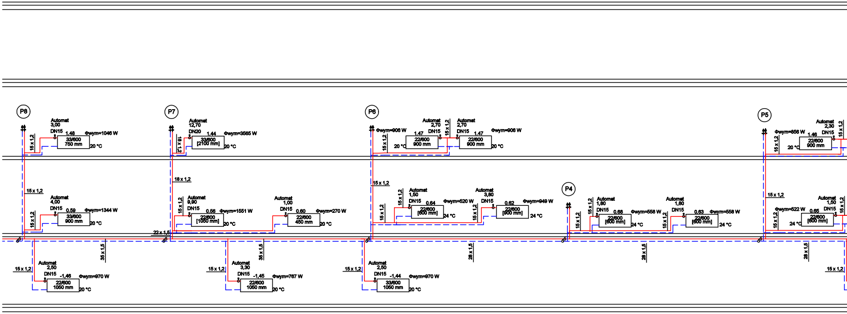
P8
Automat 3,00 DN15 1.48
33/600 750 mm
Φwym=1046 W
20 °C
15 x 1,2
15 x 1,2
Automat 4,00 DN15 0.59
33/600 900 mm
Φwym=1344 W
20 °C
15 x 1,2
35 x 1,5
15 x 1,2
Automat 2,50 DN15 -1,46
22/600 1050 mm
Φwym=970 W
20 °C
P7
Automat 12,70 DN20 1.44
33/600 [2100 mm]
Φwym=3565 W
20 °C
18 x 1,2
18 x 1,2
Automat 9,90 DN15 0.56
22/600 [1050 mm]
Φwym=1551 W
20 °C
15 x 1,2
Automat 1,00 DN15 0.60
22/600 450 mm
Φwym=270 W
20 °C
22 x 1,5
35 x 1,5
15 x 1,2
Automat 3,30 DN15 -1,45
22/600 1050 mm
Φwym=767 W
20 °C
P6
Φwym=906 W
Automat 2,70 DN15 1.47
22/600 900 mm
20 °C
15 x 1,2
Automat 2,70 DN15 1.47
22/600 900 mm
Φwym=906 W
20 °C
15 x 1,2
15 x 1,2
Automat 1,50 DN15 0.64
22/600 [600 mm]
Φwym=520 W
24 °C
15 x 1,2
15 x 1,2
Automat 3,80 DN15 0.62
22/600 [900 mm]
Φwym=949 W
24 °C
15 x 1,2
28 x 1,5
15 x 1,2
Automat 2,50 DN15 -1,44
33/600 1050 mm
Φwym=970 W
20 °C
P4
Automat 1,80 DN15 0.68
22/600 [600 mm]
Φwym=558 W
24 °C
15 x 1,2
15 x 1,2
Automat 1,80 DN15 0.63
22/600 [600 mm]
Φwym=558 W
24 °C
15 x 1,2
28 x 1,5
P5
Φwym=856 W
Automat 2,30 DN15 1.46
22/600 900 mm
20 °C
15 x 1,2
15 x 1,2
15 x 1,2
Φwym=522 W
Automat 1,50 DN15 0.65
22/600 [600 mm]
24 °C
15 x 1,2
15 x 1,2
28 x 1,5
15 x 1,2

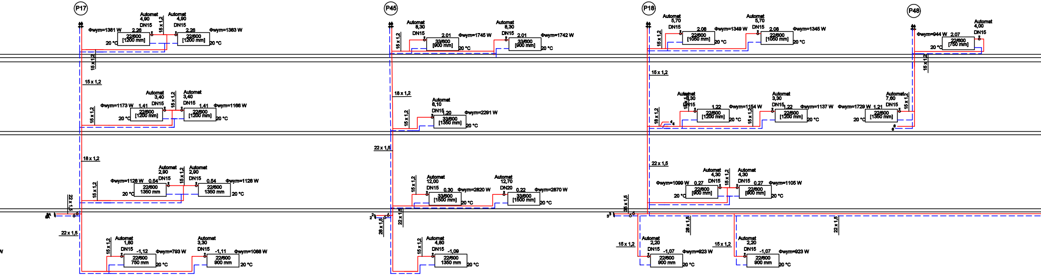

P17
Automat 4,90 DN15
Automat 4,90 DN15
Φwym=1381 W
2.26
22/600 [1200 mm]
20 °C
2.26
22/600 [1200 mm]
Φwym=1383 W
20 °C
15 x 1,2
15 x 1,2
Automat 3,40 DN15
Automat 3,40 DN15
Φwym=1173 W
1.41
22/600 [1200 mm]
20 °C
1.41
22/600 [1200 mm]
Φwym=1166 W
20 °C
18 x 1,2
Automat 2,90 DN15
Automat 2,90 DN15
Φwym=1128 W
0.54
22/600 1350 mm
20 °C
0.54
22/600 1350 mm
Φwym=1128 W
20 °C
22 x 1,5
22 x 1,5
Automat 1,80 DN15
-1,12
Φwym=793 W
22/600 750 mm
20 °C
Automat 3,30 DN15
-1,11
Φwym=1068 W
22/600 900 mm
20 °C
P45
Automat 8,30 DN15
2.01
Φwym=1745 W
33/600 [900 mm]
20 °C
Automat 8,30 DN15
2.01
Φwym=1742 W
33/600 [900 mm]
20 °C
18 x 1,2
Automat 6,10 DN15
1.20
Φwym=2291 W
33/600 [1350 mm]
20 °C
22 x 1,5
Automat 12,00 DN15
0.30
Φwym=2820 W
33/600 [1500 mm]
20 °C
Automat 12,70 DN20
0.22
Φwym=2870 W
33/600 [1500 mm]
20 °C
28 x 1,5
22 x 1,5
Automat 4,80 DN15
-1,09
22/600 1350 mm
20 °C
P18
Automat 5,70 DN15
2.08
Φwym=1349 W
22/600 [1050 mm]
20 °C
Automat 5,70 DN15
2.08
Φwym=1345 W
22/600 [1050 mm]
20 °C
Automat 5,30 DN15
1.22
Φwym=1154 W
22/600 [1200 mm]
20 °C
Automat 3,30 DN15
1.22
Φwym=1137 W
22/600 [1200 mm]
20 °C
22 x 1,5
Automat 4,30 DN15
Automat 4,30 DN15
Φwym=1099 W
0.27
22/600 [900 mm]
20 °C
0.27
22/600 [900 mm]
Φwym=1105 W
20 °C
35 x 1,5
28 x 1,5
22 x 1,5
15 x 1,2
Automat 2,20 DN15
-1,07
Φwym=923 W
22/600 900 mm
20 °C
Automat 2,20 DN15
-1,07
Φwym=923 W
22/600 900 mm
20 °C
P48
Automat 4,00 DN15
Φwym=944 W
2.07
22/600 [750 mm]
20 °C
Automat 7,60 DN15
Φwym=1729 W
1.21
22/600 [1350 mm]
20 °C

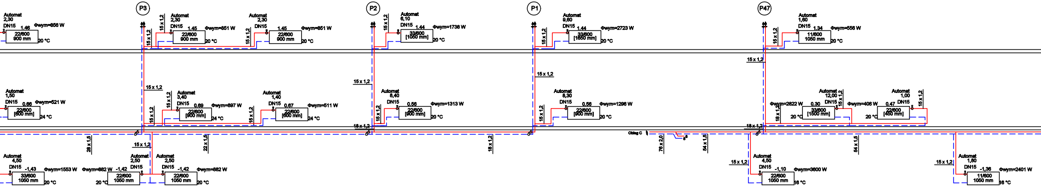

Automat 2,30 DN15
1.46
Φwym=856 W
22/600 900 mm
20 °C
Automat 1,50 DN15
0.66
Φwym=521 W
22/600 [600 mm]
24 °C
Automat 4,50 DN15
-1,43
Φwym=1553 W
33/600 1050 mm
20 °C
P3
Automat 2,30 DN15
1.45
Φwym=851 W
22/600 900 mm
20 °C
Automat 2,30 DN15
1.45
Φwym=851 W
22/600 900 mm
20 °C
15 x 1,2
Automat 3,40 DN15
0.69
Φwym=897 W
22/600 [900 mm]
24 °C
Automat 1,40 DN15
0.67
Φwym=511 W
22/600 [600 mm]
24 °C
28 x 1,5
22 x 1,5
15 x 1,2
Automat 2,50 DN15
-1,42
Φwym=882 W
22/600 1050 mm
20 °C
Automat 2,50 DN15
-1,42
Φwym=882 W
22/600 1050 mm
20 °C
P2
Automat 6,10 DN15
1.44
Φwym=1738 W
33/600 [1050 mm]
20 °C
15 x 1,2
Automat 8,40 DN15
0.56
Φwym=1313 W
22/600 [900 mm]
20 °C
18 x 1,2
18 x 1,2
P1
Automat 9,60 DN15
1.44
Φwym=2723 W
33/600 [1650 mm]
20 °C
15 x 1,2
Automat 6,30 DN15
0.56
Φwym=1296 W
22/600 [900 mm]
20 °C
Obieg C
76 x 2,0
54 x 1,5
P47
Automat 1,60 DN15
1.34
Φwym=556 W
11/600 1050 mm
20 °C
15 x 1,2
Automat 12,00 DN15
Φwym=2822 W
0.30
33/600 [1500 mm]
20 °C
Automat 1,00 DN15
Φwym=406 W
0.47
22/600 [450 mm]
20 °C
18 x 1,2
54 x 1,5
15 x 1,2
Automat 4,50 DN15
-1,10
Φwym=3600 W
22/600 1050 mm
16 °C
15 x 1,2
Automat 1,80 DN15
-1,36
Φwym=2401 W
11/600 1050 mm
16 °C

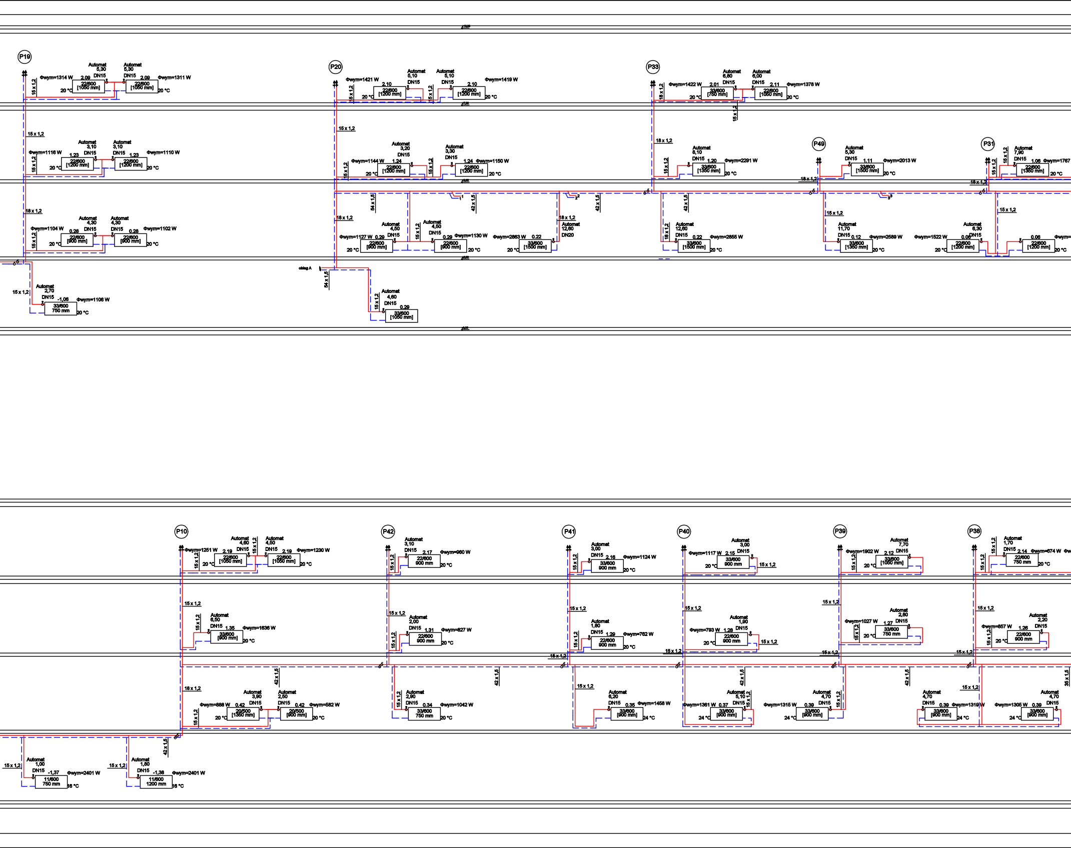
P19
P20
P33
P49
P31
P10
P42
P41
P40
P39
P38
Automat
DN15
DN20
15 x 1,2
18 x 1,2
42 x 1,5
54 x 1,5
35 x 1,5
Фwym=1314 W
Фwym=1311 W
Фwym=1116 W
Фwym=1110 W
Фwym=1104 W
Фwym=1102 W
Фwym=1106 W
Фwym=1421 W
Фwym=1419 W
Фwym=1144 W
Фwym=1150 W
Фwym=1127 W
Фwym=1130 W
Фwym=2863 W
Фwym=1422 W
Фwym=1378 W
Фwym=2291 W
Фwym=2013 W
Фwym=2855 W
Фwym=2589 W
Фwym=1522 W
Фwym=1251 W
Фwym=1230 W
Фwym=1636 W
Фwym=668 W
Фwym=582 W
Фwym=960 W
Фwym=627 W
Фwym=1042 W
Фwym=1124 W
Фwym=762 W
Фwym=1458 W
Фwym=1117 W
Фwym=793 W
Фwym=1361 W
Фwym=1315 W
Фwym=1902 W
Фwym=1027 W
Фwym=1319 W
Фwym=1305 W
Фwym=674 W
Фwym=857 W
Фwym=2401 W
22/600
33/600
20/500
11/600
[1050 mm]
[1200 mm]
[900 mm]
[1350 mm]
[1500 mm]
750 mm
900 mm
1200 mm
20 °C
24 °C
16 °C
obieg A

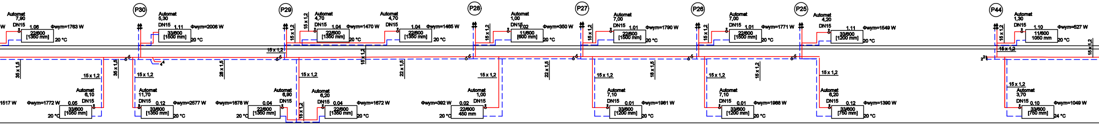

W
Automat
7,90
DN15
1,06
Φwym=1763 W
22/600
[1350 mm]
20 °C
35 x 1,5
1517 W
Φwym=1772 W
0,05
Automat
6,10
DN15
33/600
[1050 mm]
20 °C
15 x 1,2
P30
Automat
5,30
DN15
1,11
Φwym=2006 W
33/600
[1500 mm]
20 °C
35 x 1,5
15 x 1,2
Automat
11,70
DN15
0,12
Φwym=2577 W
33/600
[1350 mm]
20 °C
4
28 x 1,5
Φwym=1678 W
0,04
Automat
6,90
DN15
22/600
[1350 mm]
20 °C
P29
15 x 1,2
15 x 1,2
15 x 1,2
Automat
4,70
DN15
1,04
Φwym=1470 W
22/600
[1350 mm]
20 °C
15 x 1,2
15 x 1,2
Automat
6,20
DN15
0,04
Φwym=1672 W
22/600
[1350 mm]
20 °C
15 x 1,2
Automat
4,70
DN15
1,04
Φwym=1465 W
22/600
[1350 mm]
20 °C
22 x 1,5
P28
15 x 1,2
Automat
1,00
DN15
1,02
Φwym=350 W
11/600
[600 mm]
20 °C
15 x 1,2
Φwym=392 W
0,02
Automat
1,00
DN15
22/600
450 mm
20 °C
22 x 1,5
P27
15 x 1,2
Automat
7,00
DN15
1,01
Φwym=1790 W
22/600
[1500 mm]
20 °C
15 x 1,2
Automat
7,10
DN15
0,01
Φwym=1961 W
33/600
[1200 mm]
20 °C
18 x 1,5
P26
15 x 1,2
Automat
7,00
DN15
1,01
Φwym=1771 W
22/600
[1500 mm]
20 °C
15 x 1,2
Automat
7,10
DN15
0,01
Φwym=1988 W
33/600
[1200 mm]
20 °C
15 x 1,2
P25
Automat
4,20
DN15
1,11
Φwym=1549 W
33/600
[1200 mm]
20 °C
15 x 1,2
Automat
6,20
DN15
0,12
Φwym=1390 W
33/600
[750 mm]
20 °C
P44
15 x 1,2
Automat
1,30
DN15
1,10
Φwym=527 W
11/600
1050 mm
20 °C
15 x 1,2
2
15 x 1,2
Automat
3,70
DN15
0,10
Φwym=1049 W
33/600
[750 mm]
24 °C
15 x 1,2

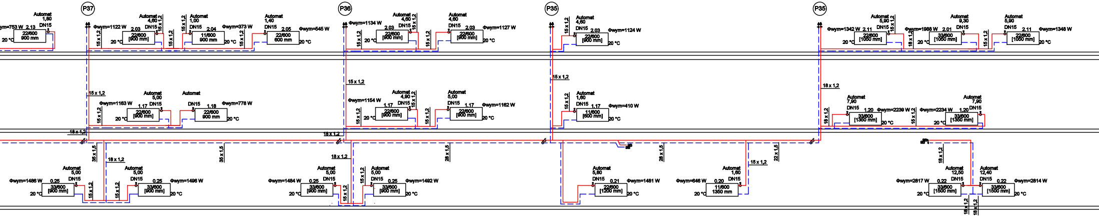

Φwym=753 W
2,13
Automat
1,80
DN15
22/600
900 mm
20 °C
P37
Φwym=1122 W
2,03
Automat
4,60
DN15
22/600
[900 mm]
20 °C
15 x 1,2
15 x 1,2
15 x 1,2
Automat
1,00
DN15
2,04
Φwym=373 W
11/600
900 mm
20 °C
15 x 1,2
Automat
1,40
DN15
2,05
Φwym=545 W
22/600
600 mm
20 °C
15 x 1,2
15 x 1,2
Φwym=1163 W
1,17
Automat
5,00
DN15
22/600
[900 mm]
20 °C
Automat
DN15
1,18
Φwym=778 W
22/600
900 mm
20 °C
18 x 1,2
35 x 1,5
18 x 1,2
Φwym=1486 W
0,25
Automat
5,00
DN15
33/600
[900 mm]
20 °C
15 x 1,2
15 x 1,2
Automat
5,00
DN15
0,25
Φwym=1496 W
33/600
[900 mm]
20 °C
35 x 1,5
P36
Φwym=1134 W
2,03
Automat
4,60
DN15
22/600
[900 mm]
20 °C
15 x 1,2
15 x 1,2
15 x 1,2
Automat
4,60
DN15
2,03
Φwym=1127 W
22/600
[900 mm]
20 °C
15 x 1,2
Φwym=1154 W
1,17
Automat
4,90
DN15
22/600
[900 mm]
20 °C
15 x 1,2
15 x 1,2
15 x 1,2
Automat
5,00
DN15
1,17
Φwym=1162 W
22/600
[900 mm]
20 °C
18 x 1,2
18 x 1,2
Φwym=1484 W
0,25
Automat
5,00
DN15
33/600
[900 mm]
20 °C
15 x 1,2
15 x 1,2
Automat
5,00
DN15
0,25
Φwym=1492 W
33/600
[900 mm]
20 °C
28 x 1,5
P35
15 x 1,2
Automat
4,60
DN15
2,03
Φwym=1124 W
22/600
[900 mm]
20 °C
15 x 1,2
15 x 1,2
Automat
1,60
DN15
1,17
Φwym=410 W
11/600
[600 mm]
20 °C
28 x 1,5
Automat
5,80
DN15
0,21
Φwym=1481 W
22/600
[1200 mm]
20 °C
Φwym=646 W
0,20
Automat
1,60
DN15
11/600
1350 mm
20 °C
15 x 1,2
22 x 1,5
P35
Φwym=1342 W
2,11
Automat
5,90
DN15
22/600
[1050 mm]
20 °C
15 x 1,2
18 x 1,2
Φwym=1988 W
2,01
Automat
9,30
DN15
33/600
[1050 mm]
20 °C
15 x 1,2
Automat
5,90
DN15
2,11
Φwym=1348 W
22/600
[1050 mm]
20 °C
18 x 1,2
18 x 1,2
Automat
7,90
DN15
1,20
Φwym=2239 W
33/600
[1350 mm]
20 °C
15 x 1,2
Φwym=2234 W
1,20
Automat
7,90
DN15
33/600
[1350 mm]
20 °C
18 x 1,2
Φwym=2617 W
0,22
Automat
12,50
DN15
33/600
[1500 mm]
20 °C
Automat
12,40
DN15
0,22
Φwym=2614 W
33/600
[1500 mm]
20 °C
18 x 1,2
18 x 1,2

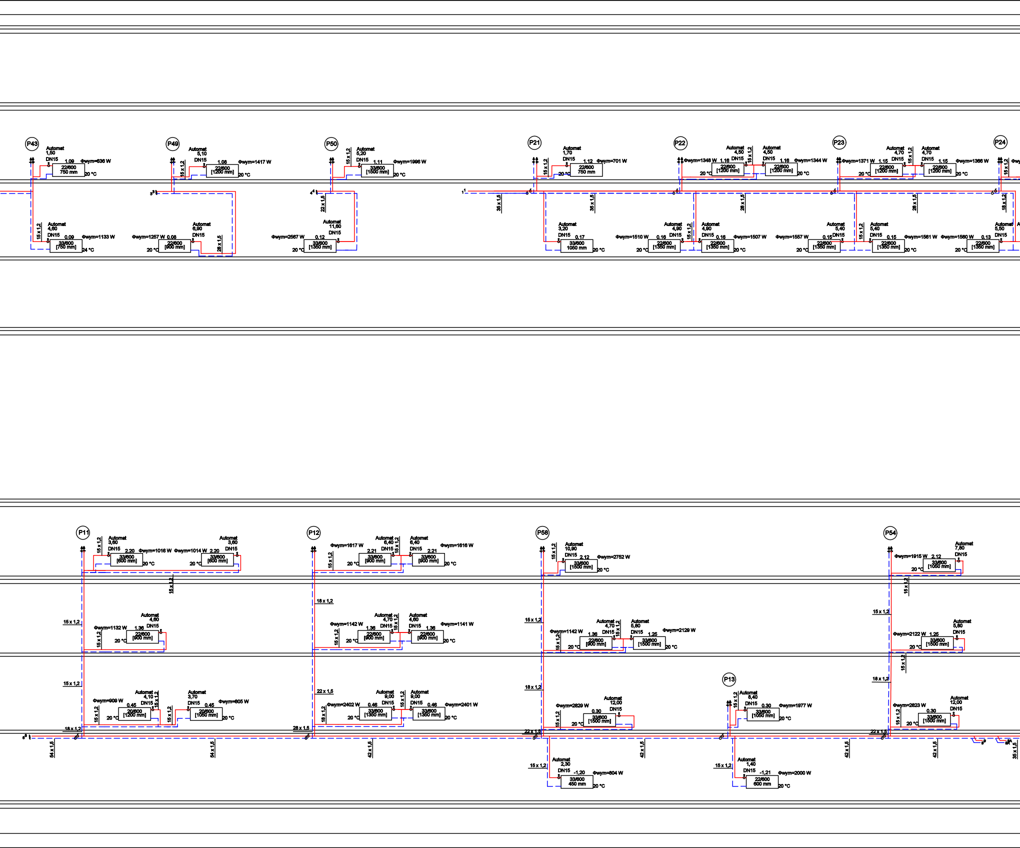
P43
Automat 1,50 DN15 1.09 Φwym=636 W
22/600 750 mm 20 °C
Automat 4,60 DN15 0.09 Φwym=1133 W
33/600 [750 mm] 24 °C
15 x 1,2
P49
Automat 5,10 DN15 1.08 Φwym=1417 W
22/600 [1200 mm] 20 °C
Φwym=1257 W 0.08 Automat 6,90 DN15
22/600 [900 mm] 20 °C
28 x 1,5
P50
Automat 5,20 DN15 1.11 Φwym=1996 W
33/600 [1500 mm] 20 °C
Automat 11,60 DN15 Φwym=2567 W 0.12
33/600 [1350 mm] 20 °C
22 x 1,5
P21
Automat 1,70 DN15 1.12 Φwym=701 W
22/600 750 mm 20 °C
Automat 3,20 DN15 0.17
33/600 1050 mm 20 °C
35 x 1,5
P22
Φwym=1348 W 1.16 Automat 4,50 DN15
22/600 [1200 mm] 20 °C
Automat 4,50 DN15 1.16 Φwym=1344 W
22/600 [1200 mm] 20 °C
Φwym=1510 W 0.16 Automat 4,90 DN15
22/600 [1350 mm] 20 °C
Automat 4,90 DN15 0.16 Φwym=1507 W
22/600 [1350 mm] 20 °C
28 x 1,5
P23
Φwym=1371 W 1.15 Automat 4,70 DN15
22/600 [1200 mm] 20 °C
Automat 4,70 DN15 1.15 Φwym=1366 W
22/600 [1200 mm] 20 °C
Φwym=1557 W 0.15 Automat 5,40 DN15
22/600 [1350 mm] 20 °C
Automat 5,40 DN15 0.15 Φwym=1561 W
22/600 [1350 mm] 20 °C
28 x 1,5
P24
Φwym=1560 W 0.13 Automat 5,50 DN15
22/600 [1350 mm] 20 °C
18 x 1,2
P11
Automat 3,60 DN15 2.20 Φwym=1016 W
33/600 [600 mm] 20 °C
Φwym=1014 W 2.20 Automat 3,60 DN15
33/600 [600 mm] 20 °C
Φwym=1132 W 1.36 Automat 4,60 DN15
22/600 [900 mm] 20 °C
Φwym=909 W 0.45 Automat 4,10 DN15
20/600 [1200 mm] 20 °C
Automat 3,70 DN15 0.45 Φwym=805 W
20/600 [1050 mm] 20 °C
15 x 1,2
18 x 1,2
54 x 1,5
P12
Φwym=1617 W 2.21 Automat 6,40 DN15
33/600 [900 mm] 20 °C
Automat 6,40 DN15 2.21 Φwym=1616 W
33/600 [900 mm] 20 °C
18 x 1,2
Φwym=1142 W 1.36 Automat 4,70 DN15
22/600 [900 mm] 20 °C
Automat 4,60 DN15 1.36 Φwym=1141 W
22/600 [900 mm] 20 °C
22 x 1,5
Φwym=2402 W 0.46 Automat 9,00 DN15
33/600 [1350 mm] 20 °C
Automat 9,00 DN15 0.46 Φwym=2401 W
33/600 [1350 mm] 20 °C
28 x 1,5
42 x 1,5
P58
Automat 10,90 DN15 2.12 Φwym=2752 W
33/600 [1500 mm] 20 °C
Φwym=1142 W 1.36 Automat 4,70 DN15
22/600 [900 mm] 20 °C
Automat 5,80 DN15 1.25 Φwym=2129 W
33/600 [1500 mm] 20 °C
Φwym=2829 W 0.30 Automat 12,00 DN15
33/600 [1500 mm] 20 °C
Automat 2,30 DN15 -1,20 Φwym=804 W
33/600 450 mm 20 °C
P13
Automat 6,40 DN15 0.30 Φwym=1977 W
33/600 [1050 mm] 20 °C
Automat 1,40 DN15 -1,21 Φwym=2000 W
22/600 600 mm 20 °C
P54
Φwym=1915 W 2.12 Automat 7,80 DN15
33/600 [1050 mm] 20 °C
Φwym=2122 W 1.25 Automat 5,80 DN15
33/600 [1500 mm] 20 °C
Φwym=2823 W 0.30 Automat 12,00 DN15
33/600 [1500 mm] 20 °C
42 x 1,5
35 x 1,5

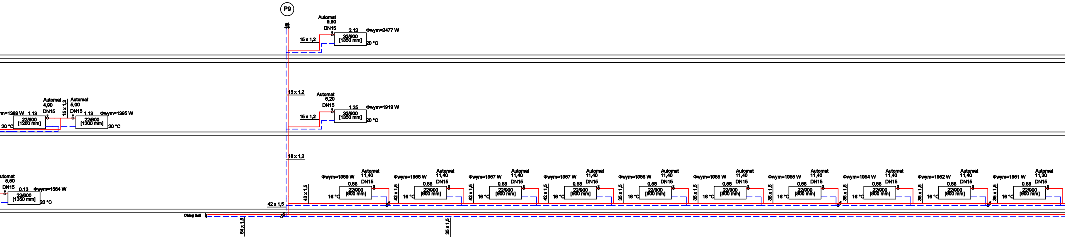
P9
Automat 9,90 DN15
2.12
Φwym=2477 W
15 x 1,2
33/600 [1350 mm]
20 °C
15 x 1,2
Automat 5,20 DN15
1.25
Φwym=1919 W
15 x 1,2
33/600 [1350 mm]
20 °C
18 x 1,2
ym=1389 W
1.13
Automat 4,90 DN15
15 x 1,2
Automat 5,00 DN15
1.13
Φwym=1395 W
22/600 [1200 mm]
20 °C
22/600 [1200 mm]
20 °C
utomat 5,50 DN15
0.13
Φwym=1564 W
22/600 [1350 mm]
20 °C
42 x 1,5
Obieg Sali
54 x 1,5
35 x 1,5
Φwym=1959 W
Automat 11,40 DN15
0.58
22/900 [900 mm]
16 °C
42 x 1,5
Φwym=1958 W
Automat 11,40 DN15
0.58
22/900 [900 mm]
16 °C
42 x 1,5
Φwym=1957 W
Automat 11,40 DN15
0.58
22/900 [900 mm]
16 °C
42 x 1,5
Φwym=1957 W
Automat 11,40 DN15
0.58
22/900 [900 mm]
16 °C
42 x 1,5
Φwym=1956 W
Automat 11,40 DN15
0.58
22/900 [900 mm]
16 °C
35 x 1,5
Φwym=1955 W
Automat 11,40 DN15
0.58
22/900 [900 mm]
16 °C
35 x 1,5
Φwym=1955 W
Automat 11,40 DN15
0.58
22/900 [900 mm]
16 °C
35 x 1,5
Φwym=1954 W
Automat 11,40 DN15
0.58
22/900 [900 mm]
16 °C
35 x 1,5
Φwym=1952 W
Automat 11,40 DN15
0.58
22/900 [900 mm]
16 °C
35 x 1,5
Φwym=1951 W
Automat 11,30 DN15
0.58
22/900 [900 mm]
16 °C
35 x 1,5

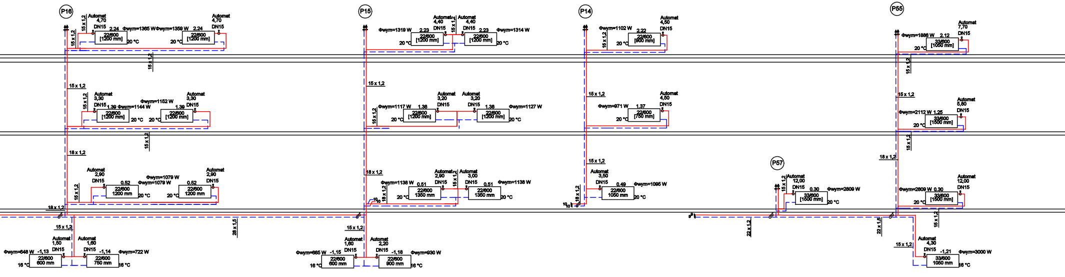
P16
15 x 1,2
Automat 4,70 DN15
2.24
Φwym=1365 W
Φwym=1359 W
2.24
Automat 4,70 DN15
22/600 [1200 mm]
20 °C
20 °C
22/600 [1200 mm]
15 x 1,2
15 x 1,2
15 x 1,2
Automat 3,30 DN15
1.39
Φwym=1144 W
Φwym=1152 W
1.39
Automat 3,30 DN15
22/600 [1200 mm]
20 °C
20 °C
22/600 [1200 mm]
15 x 1,2
18 x 1,2
Automat 2,90 DN15
0.52
Φwym=1079 W
Φwym=1079 W
0.52
Automat 2,90 DN15
22/600 1200 mm
20 °C
20 °C
22/600 1200 mm
15 x 1,2
18 x 1,2
15 x 1,2
28 x 1,5
Automat 1,50 DN15
Φwym=648 W
-1,13
22/600 600 mm
16 °C
Automat 1,60 DN15
-1,14
Φwym=722 W
22/600 750 mm
16 °C
P15
Φwym=1319 W
2.23
Automat 4,40 DN15
15 x 1,2
Automat 4,40 DN15
2.23
Φwym=1314 W
22/600 [1200 mm]
20 °C
22/600 [1200 mm]
20 °C
15 x 1,2
15 x 1,2
Φwym=1117 W
1.38
Automat 3,20 DN15
Automat 3,20 DN15
1.38
Φwym=1127 W
22/600 [1200 mm]
20 °C
22/600 [1200 mm]
20 °C
18 x 1,2
18 x 1,2
Φwym=1138 W
0.51
Automat 2,90 DN15
15 x 1,2
Automat 3,00 DN15
0.51
Φwym=1138 W
22/600 1350 mm
20 °C
22/600 1350 mm
20 °C
10 10
15 x 1,2
Automat 1,60 DN15
Φwym=665 W
-1,15
22/600 600 mm
16 °C
Automat 2,20 DN15
-1,18
Φwym=930 W
22/600 900 mm
16 °C
P14
Φwym=1102 W
2.22
Automat 4,50 DN15
15 x 1,2
22/600 [900 mm]
20 °C
15 x 1,2
Φwym=971 W
1.37
Automat 4,50 DN15
22/600 [750 mm]
20 °C
15 x 1,2
Automat 3,50 DN15
0.49
Φwym=1095 W
18 x 1,2
22/600 1050 mm
20 °C
10 10
9 9
22 x 1,2
P57
15 x 1,2
Automat 12,00 DN15
0.30
Φwym=2809 W
33/600 [1500 mm]
20 °C
P55
Φwym=1886 W
2.12
Automat 7,70 DN15
33/600 [1050 mm]
20 °C
15 x 1,2
15 x 1,2
Φwym=2112 W
1.25
Automat 5,80 DN15
33/600 [1500 mm]
20 °C
15 x 1,2
18 x 1,2
Φwym=2809 W
0.30
Automat 12,00 DN15
33/600 [1500 mm]
20 °C
15 x 1,2
22 x 1,5
15 x 1,2
Automat 4,30 DN15
-1,21
Φwym=3000 W
33/600 1050 mm
16 °C

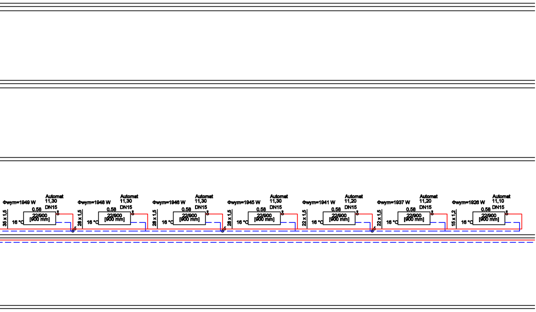
Φwym=1949 W
Automat
11,30
DN15
0,58
22/900
[900 mm]
16 °C
35 x 1,5
Φwym=1948 W
Automat
11,30
DN15
0,58
22/900
[900 mm]
16 °C
28 x 1,5
Φwym=1946 W
Automat
11,30
DN15
0,58
22/900
[900 mm]
16 °C
28 x 1,5
Φwym=1945 W
Automat
11,30
DN15
0,58
22/900
[900 mm]
16 °C
28 x 1,5
Φwym=1941 W
Automat
11,20
DN15
0,58
22/900
[900 mm]
16 °C
22 x 1,5
Φwym=1937 W
Automat
11,20
DN15
0,58
22/900
[900 mm]
16 °C
22 x 1,5
Φwym=1926 W
Automat
11,10
DN15
0,58
22/900
[900 mm]
16 °C
15 x 1,2

UWAGI:

1. WSZYSTKIE URZĄDZENIA I INSTALACJE, KTÓRE POZOSTAJĄ NALEŻY PODDAĆ SERWISOWANIU
2. WSZELKIE PRZEJŚCIA INSTALACJI PRZEZ PRZEGRODY ODDZIELENIA POŻAROWEGO MUSZĄ POSIADAĆ ODPORNOŚĆ OGNIOWĄ TYCH PRZEGRÓD
3. RZĘDNE I DOKŁADNE MIEJSCA WPIĘCIA DO INSTALACJI ISTNIEJĄCYCH NALEŻY USTALIĆ NA BUDOWIE
4. ZE WZGLĘDU NA CHARAKTER BUDYNKU WSZELKIE DOMIARY ELEMENTÓW INSTALACJI C.O. NALEŻY SPRAWDZIĆ PRZED MONTAŻEM NA BUDOWIE
5. WSZYSTKIE PODEJŚCIA POD GRZEJNIKI RURAMI STALOWYMI ø15x1,2
6 WSZYSTKIE GRZEJNIKI WYPOSAŻONE W ZAWORY TERMOSTATYCZNE NIEZALEŻNE OD CIŚNIENIA ORAZ ODCINAJĄCE POWROTNE. DO REGULACJI TEMPERATURY GŁOWICE TERMOSTATYCZNE WANDALOODPORNE
7. RYSUNKI ROZPATRYWAĆ Z RZUTAMI I ROZWINIĘCIAMI INSTALACJI C.O.
8. GRZEJNIKI PŁYTOWE ZASILANE BOCZNIE – NA RYSUNKACH PODANO DOBRANE ILOŚCI PŁYT GRZEJNIKÓW, WYSOKOŚĆ ORAZ ICH SUGEROWANĄ DŁUGOŚĆ. KAŻDORAZOWO PRZY ZMIANIE DŁUGOŚCI LUB WYSOKOŚCI SPRAWDZIĆ MOŻLIWOŚCI MONTAŻOWE POMIESZCZENIA, PRZY ZMIANIE ILOŚCI PŁYT PRZELICZYĆ NASTAWĘ ORAZ SPRAWDZIĆ MOC CIEPLNĄ GRZEJNIKA

LEGENDA

═	INSTALACJA CENTRALNEGO OGRZEWANIA
11/600 [750 mm]	GRZEJNIK PŁYTOWY WODNY 80/60°C ZASILANY Z BOKU
10/600 [750 mm]	GRZEJNIK PŁYTOWY WODNY 80/60°C ZASILANY Z BOKU HIGIENICZNY
Automat 1,90 DN15	ZAWÓR TERMOSTATYCZNY NIEZALEZNY OD CIŚNIENIA Z GŁOWICĄ WANDALOODPORNĄ NASTAWA/ŚREDNICA
P38	PION INSTALACJI ZASILAJĄCEJ GRZEJNIKI
062 +20 °C	← TEMPERATURA W POMIESZCZENIU ZIMA
Φwym: 756 W	← STRATA CIEPŁA PRZEZ PRZENIKANIE

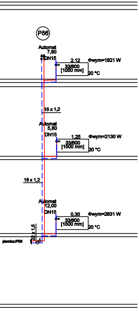
P56
Automat
7,80
DN15
2,12
Φwym=1921 W
33/600
[1050 mm]
20 °C
15 x 1,2
Automat
5,80
DN15
1,25
Φwym=2130 W
33/600
[1500 mm]
20 °C
18 x 1,2
Automat
12,00
DN15
0,30
Φwym=2831 W
33/600
[1500 mm]
20 °C
22 x 1,5
piwnica:P56

D S W DOROTA SETLAK

adres: ul. Św. Barbary 14/36, 41-516 Chorzów
e-mail: dsw@dswprojekt.pl
telefon: 736 249 068
strona: dswprojekt.pl

TEMAT:
ROBOTY BUDOWLANE POLEGAJĄCE NA REMONCIE BUDYNKU ZESPOŁU SZKOLNO-PRZEDSZKOLNEGO NR 5 PRZY UL. KOZIELSKIEJ 39 W GLIWICACH W ZAKRESIE REMONTU ZEWNĘTRZNYCH PRZEGRÓD BUDOWLANYCH WRAZ Z IZOLACJĄ FUNDAMENTÓW, BUDOWĄ WENTYLACJI MECHANICZNEJ I OCIEPLENIEM ŚCIAN HALI SPORTOWEJ
W RAMACH ZADANIA PN.: „TERMOMODERNIZACJA BUDYNKU ZESPOŁU SZKOLNO-PRZEDSZKOLNEGO NR 5 PRZY UL. KOZIELSKIEJ 39 W GLIWICACH"

OBIEKT:
ZESPÓŁ SZKOLNO-PRZEDSZKOLNY NR 5
UL. KOZIELSKA 39, 44-100 GLIWICE

INWESTOR:
GLIWICE - MIASTO NA PRAWACH POWIATU
UL. ZWYCIĘSTWA 21, 44-100 GLIWICE

PROJEKTANCI:
MGR INŻ. MAŁGORZATA BIELECKA upr. nr DOŚ/0161/PWBS/16
MGR INŻ. JANUSZ SZPOTOWICZ upr. nr 209/94/UW

TEMAT RYSUNKU:

ROZWINIĘCIE INSTALACJI C.O.

FAZA:
PROJEKT WYKONAWCZY

DATA:
MAJ
2021

SKALA:

NR RYS.:
10

NR STR.:

BRANŻA SANITARNA