II PIĘTRO - SEGMENT B, C

ŚCIANY ISTNIEJĄCE BUDYNKU

ELEMENTY PROJEKTOWANE
ZAZNACZONE NA RYSUNKU KOLOREM POMARAŃCZOWYM

II PIĘTRO - **SEGMENT B**

NUMER POM.	NAZWA POMIESZCZENIA	METRAŻ POM.
2.01	HOL GŁÓWNY	237.54 M²
2.02	WINDA	4.62 M²
2.03	SALA ĆWICZEŃ	110.14 M²
2.04	POMIESZCZENIE TECHNICZNE	12.84 M²
2.05	POKÓJ WF	8.10 M²
2.06	ŁAZIENKA WF	2.64 M²
2.07	KLATKA SCHODOWA	19.45 M²
2.08	SALA LEKCYJNA 1	61.53 M²
2.09	SALA LEKCYJNA 2	61.53 M²
2.10	SALA LEKCYJNA 3	61.53 M²
2.11	SALA LEKCYJNA 4	86.05 M²
	SUMA POWIERZCHNI:	**665.97 M²**

II PIĘTRO - **SEGMENT C**

NUMER POM.	NAZWA POMIESZCZENIA	METRAŻ POM.
2.12	HOL GŁÓWNY	352.38 M²
2.13	SALA 1	16.85 M²
2.14	SALA 2	15.91 M²
2.15	SALA 3	28.17 M²
2.16	ŁAZIENKA 1	28.15 M²
2.17	SALA 4	24.14 M²
2.18	KLATKA SCHODOWA 1	18.10 M²
2.19	SALA LEKCYJNA 1	71.48 M²
2.20	CZYTELNIA	56.69 M²
2.21	BIBLIOTEKA	95.11 M²
2.22	KLATKA SCHODOWA 2	19.70 M²
2.23	SALA LEKCYJNA 2	61.53 M²
2.24	SALA LEKCYJNA 3	61.53 M²
2.25	SKŁADZIK	5.74 M²
2.26	SALA LEKCYJNA 4	61.53 M²
2.27	ŁAZIENKA 2	19.60 M²
2.28	ATRIUM	21.89 M²
	SUMA POWIERZCHNI:	**958.50 M²**

LEGENDA

INSTALACJA ZASILANIA NAGRZEWNIC

INSTALACJA CENTRALNEGO OGRZEWANIA

11/600 [750 mm] — GRZEJNIK PŁYTOWY WODNY 80/60°C ZASILANY Z BOKU

10/600 [750 mm] — GRZEJNIK PŁYTOWY WODNY 80/60°C ZASILANY Z BOKU HIGIENICZNY

Automat 1,90 DN15 — ZAWÓR TERMOSTATYCZNY NIEZALEZNY OD CIŚNIENIA Z GŁOWICĄ WANDALOODPORNĄ NASTAWA/ŚREDNICA

P38 — PION INSTALACJI ZASILAJĄCEJ GRZEJNIKI

062 +20 °C — TEMPERATURA W POMIESZCZENIU ZIMA
Φwym: 756 W — STRATA CIEPŁA PRZEZ PRZENIKANIE

UWAGI:

1. WSZYSTKIE URZĄDZENIA I INSTALACJE, KTÓRE POZOSTAJĄ NALEŻY PODDAĆ SERWISOWANIU
2. WSZELKIE PRZEJŚCIA INSTALACJI PRZEZ PRZEGRODY ODDZIELENIA POŻAROWEGO MUSZĄ POSIADAĆ ODPORNOŚĆ OGNIOWĄ TYCH PRZEGRÓD
3. RZĘDNE I DOKŁADNE MIEJSCA WPIĘCIA DO INSTALACJI ISTNIEJĄCYCH NALEŻY USTALIĆ NA BUDOWIE
4. ZE WZGLĘDU NA CHARAKTER BUDYNKU WSZELKIE DOMIARY ELEMENTÓW INSTALACJI C.O. NALEŻY SPRAWDZIĆ PRZED MONTAŻEM NA BUDOWIE
5. WSZYSTKIE PODEJŚCIA POD GRZEJNIKI RURAMI STALOWYMI ø15x1,2

6 WSZYSTKIE GRZEJNIKI WYPOSAŻONE W ZAWORY TERMOSTATYCZNE NIEZALEŻNE OD CIŚNIENIA ORAZ ODCINAJĄCE POWROTNE. DO REGULACJI TEMPERATURY GLOWICE TERMOSTATYCZNE WANDALOODPORNE

7. RYSUNKI ROZPATRYWAĆ Z RZUTAMI I ROZWINIĘCIAMI INSTALACJI C.O.
8. GRZEJNIKI PŁYTOWE ZASILANE BOCZNIE – NA RYSUNKACH PODANO DOBRANE ILOŚCI PŁYT GRZEJNIKÓW, WYSOKOŚĆ ORAZ ICH SUGEROWANĄ DŁUGOŚĆ. KAŻDORAZOWO PRZY ZMIANIE DŁUGOŚCI LUB WYSOKOŚCI SPRAWDZIĆ MOŻLIWOŚCI MONTAŻOWE POMIESZCZENIA, PRZY ZMIANIE ILOŚCI PŁYT PRZELICZYĆ NASTAWĘ ORAZ SPRAWDZIĆ MOC CIEPLNĄ GRZEJNIKA

IZOLACJA TERMICZNA INSTALACJI CENTRALNEGO OGRZEWANIA/
THERMAL INSULATION OF HEATING WATER INSTALLATION

Średnica nominalna dla rur bez szwu/Nominal diameter seamless pipes wg PN-80/H-74219 dn [mm]	Minimalna grubość izolacji cieplnej/ Thermal insulation minimum thickness λ=0,035 W/(mK)
do/to DN15	20mm
DN20, DN25	30mm
DN32–DN80	Średnica wewnętrzna rury/Internal diameter of pipes

SZCZEGÓŁ PROWADZENIA INSTALACJI

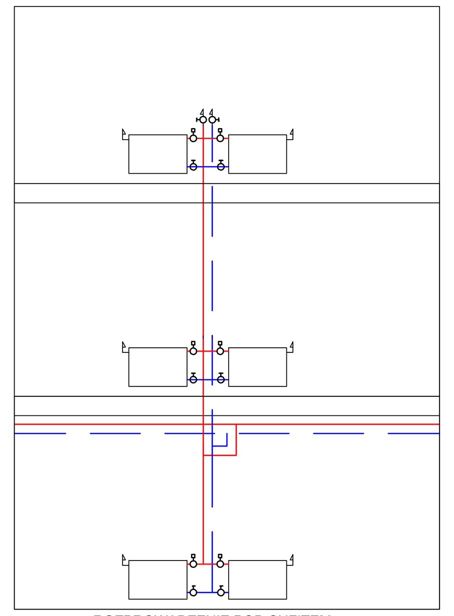

ROZPROWADZENIE POD SUFITEM

DSW DOROTA SETLAK
adres: ul. Św. Barbary 14/36, 41-516 Chorzów
e-mail: dsw@dswprojekt.pl
telefon: 736 249 068
strona: dswprojekt.pl

TEMAT:
ROBOTY BUDOWLANE POLEGAJĄCE NA REMONCIE BUDYNKU ZESPOŁU SZKOLNO-PRZEDSZKOLNEGO NR 5 PRZY UL. KOZIELSKIEJ 39 W GLIWICACH W ZAKRESIE REMONTU ZEWNĘTRZNYCH PRZEGRÓD BUDOWLANYCH WRAZ Z IZOLACJĄ FUNDAMENTÓW, BUDOWĄ WENTYLACJI MECHANICZNEJ I OCIEPLENIEM ŚCIAN HALI SPORTOWEJ
W RAMACH ZADANIA PN.: „TERMOMODERNIZACJA BUDYNKU ZESPOŁU SZKOLNO-PRZEDSZKOLNEGO NR 5 PRZY UL. KOZIELSKIEJ 39 W GLIWICACH"

OBIEKT:
ZESPÓŁ SZKOLNO-PRZEDSZKOLNY NR 5
UL. KOZIELSKA 39, 44-100 GLIWICE

INWESTOR:
GLIWICE - MIASTO NA PRAWACH POWIATU
UL. ZWYCIĘSTWA 21, 44-100 GLIWICE

PROJEKTANCI:
MGR INŻ. MAŁGORZATA BIELECKA upr. nr DOŚ/0161/PWBS/16
MGR INŻ. JANUSZ SZPOTOWICZ upr. nr 209/94/UW

TEMAT RYSUNKU:
RZUT II PIĘTRA INSTALACJA I C.O.

FAZA: PROJEKT WYKONAWCZY

DATA: MAJ 2021 | **SKALA:** 1:100 | **NR RYS.:** 4 | **NR STR.:**

BRANŻA SANITARNA